KSP
CNC-Technik GmbH

UNSER MASSSTAB:
IHRE ZUFRIEDENHEIT

**OUR BENCHMARK
IS YOUR SATISFACTION**

WWW.KSP-CNC.DE

„Unser Maßstab: Ihre Zufriedenheit“ bedeutet für uns viel mehr als nur das Drehen und Fräsen hochwertiger CNC-Teile nach individuellen Kundenanforderungen. Bei **KSP** finden Sie vielmehr einen am **K**undenwunsch orientierten, umfassenden **S**ervice mit zuverlässiger **P**roduktqualität.

Mit unserer langjährigen Erfahrung, dem tiefgründigen Wissen und Know-how stehen wir Ihnen bei Ihren Projekten gerne auch beratend zur Seite und garantieren wirtschaftliche und termingerechte Lösungen in bester Qualität. Gerne können Sie sich von unseren internen Prozessen überzeugen.

Wir verfügen über ein zertifiziertes Qualitätsmanagement:

– DIN EN ISO 13485
– DIN EN ISO 14001
– DIN EN ISO 9001

„Our benchmark is your satisfaction“ means much more than just the turning and milling precision of CNC parts according to customer requirements. **KSP** provides a comprehensive service oriented to the wishes of the customer with a reliable product quality.

We are happy to offer you a consultation service for your projects using our extensive experience, profound knowledge and expertise to ensure an economic solution with excellent quality according to a defined schedule. We invite you to take a look at our internal process steps.

Our company is certified to the following quality management standards:

– DIN EN ISO 13485
– DIN EN ISO 14001
– DIN EN ISO 9001

WIR HABEN WAS SIE BRAUCHEN, EXAKT 3 DINGE

WE HAVE WHAT YOU NEED – EXACTLY 3 THINGS

1 KONSTRUKTION

DESIGN

KSP – drei Buchstaben, die für unsere Kompetenzen stehen: **Konstruktion, Service, Produktion.**

Wir haben Freude an dem was wir tun und überzeugen mit vielseitigen Qualitäten. Von der Idee bis zum fertigen Präzisionsbauteil übernehmen wir die komplette und reibungslose Durchführung Ihres Auftrages.

2 SERVICE

SERVICE

Dabei gehen wir jeden Prozessschritt mit Ihnen gemeinsam. Wir sind mit Begeisterung und Engagement bei der Sache und arbeiten als Team Hand-in-Hand.

Das Zusammenspiel von Erfahrung, Fachkompetenz und Motivation ist unser „Rezept“ für beste Ergebnisse.

3 PRODUKTION

PRODUCTION

KSP stands for our expertise in the areas of technical **design, service and production.**

We enjoy our work and impress with our wide-ranging qualities. We comprehensively and seamlessly manage your order, from the idea right up to the finished precision part.

At the same time we coordinate each process step together with you. We are passionate and fully committed to working together as a team.

The interaction of experience, technical expertise and motivation is our recipe for the best results.

WIR MACHEN ES IHNEN EINFACH, VON ANFANG AN

WE SIMPLIFY THINGS FOR YOU, RIGHT FROM THE START

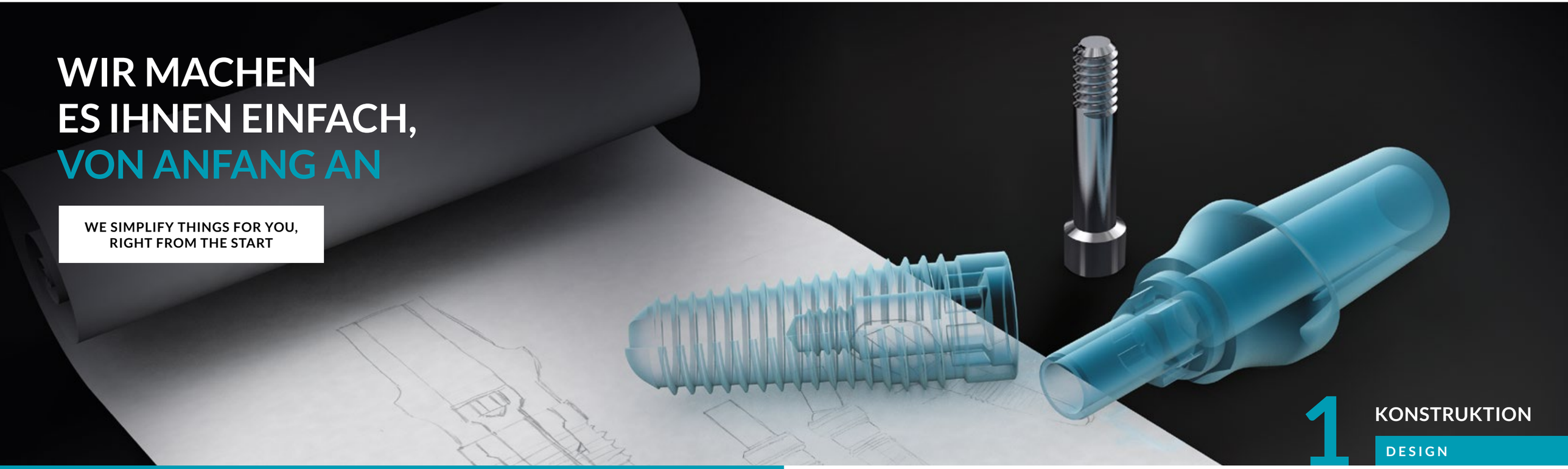

1 KONSTRUKTION

DESIGN

In bester Gesellschaft zu Stuttgarts Tüftlern und Erfindern hat sich mit der KSP GmbH ein erfahrenes Team aus Enthusiasten und Präzisionstechnikern geformt, das das Beste aus den Werkstoffen herausholt.

In der Konstruktion unterstützen wir Sie mit unserer Fachkompetenz und prüfen Ihre Teile auf Machbarkeit und optimierte Fertigungsprozesse. So sichern wir gemeinsam mit Ihnen effiziente Ergebnisse bereits in der Konstruktionsphase ab.

Stuttgart is well-known as a place of innovation and invention. This has enabled KSP to put together an experienced team of enthusiasts and precision engineers who are able to get the best out of materials.

We support you in the design process with our technical expertise and examine your parts for feasibility and improved production processes. This enables us, together with you, to ensure efficient results early on in the design phase.

KOMPLETTE LÖSUNGEN MIT VOLLEM SERVICE

COMPLETE SOLUTIONS WITH FULL SERVICE

2 SERVICE

SERVICE

Ihre Zufriedenheit ist unser höchstes Anliegen. Darum kümmern wir uns gerne um alle erforderlichen internen und externen Prozessschritte und bieten Ihnen Komplettlösungen aus einer Hand.

Von der Weiterbearbeitung der Bauteile mit Drahterodieren, Laserschneiden und Elektropolieren über die Wärmebehandlung, Oberflächen-Bearbeitung und -Veredelung bis hin zur Laserbeschriftung und Montage sowie die Reinigung der Bauteile im Hause mit validierten Reinigungsanlagen als auch die Verpackung im Reinraum: Wir übernehmen das für Sie!

Zudem fertigen wir Teile auch auf Vorratslagerhaltung und liefern bestimmte Chargen auf Wunsch, just in time.

Your satisfaction is our priority. We are happy to take care of all the required internal and external process steps and offer you a one-stop shop solution.

We offer you a comprehensive service including the processing of parts and components involving wire erosion, laser cutting, electrolytic polishing, heat treatment, surface finishing and electroplating, laser marking, assembly and cleaning of the components in our company with validated cleaning systems with packaging carried out in a cleanroom environment.

We also produce parts to stock and then deliver certain batches on request, just in time.

MIT GEFÜHL UND PRÄZISION ENTSTEHEN IHRE PRODUKTE

YOUR PRODUCTS ARE CREATED WITH DEDICATION AND PRECISION

3 PRODUKTION

PRODUCTION

Unsere Stärken liegen in der Fertigungstechnik. Wir erschaffen hochwertige CNC-Dreh- und -Frästeile mit komplexer Geometrie für unterschiedlichste Einsatzbereiche.

Unser Hauptaugenmerk liegt dabei auf der Verarbeitung schwer zerspanbarer Werkstoffe aus rostfreien Legierungen. Dazu gehören Titan und Titanlegierungen ebenso wie Edelstähle, Aluminiumlegierungen und Kunststoffe.

Auf dem neuesten Stand: Unser Maschinenpark. Wir verfügen über einen hochmodernen Maschinenpark mit CNC-gesteuerten Drehmaschinen und Bearbeitungszentren sowie CNC-Fräsmaschinen und 5-Achs-Fräszentren.

Beim **Drehen** decken wir Arbeitsbereiche bis Ø 42 mm von der Stange und Ø 200 mm im Futter ab.
Beim **Fräsen** bieten wir Ihnen umfangreiche Bearbeitungsmöglichkeiten für Kleinstteile, die Komplettbearbeitung durch gesteuerte 5-Achsen und das Fräsen im Arbeitsbereich bis 250 x 250 x 200 mm.

Our core area of expertise is production engineering. We use computer-controlled machines to produce high quality turned and milled parts with complex geometries for many varied application areas.

The focus is on the processing of rust-free alloy materials which are difficult to machine. This includes titanium, titanium alloys, stainless steel, aluminium allyos and plastics.

Our array of machines are state-of the-art. Our facilities are equipped with modern CNC automatic lathes, machining centres, and CNC milling machines and 5-axis milling centres.

For **turning** we cover a working range up to Ø 42 mm from the bar and Ø 200 mm with chuck work.
For **milling** we offer you extensive machining for micro parts, comprehensive machining through 5-axis CNC control and milling up to a range of 250 x 250 x 200 mm.

BRANCHEN

FIELDS

Optoelektronik

OPTOELECTRONICS

Spezialanfertigungen

CUSTOMISED PRODUCTS

Sensor- & Lasertechnik

SENSOR & LASER TECHNOLOGY

Medizintechnik

MEDICAL ENGINEERING

Dental
Dental

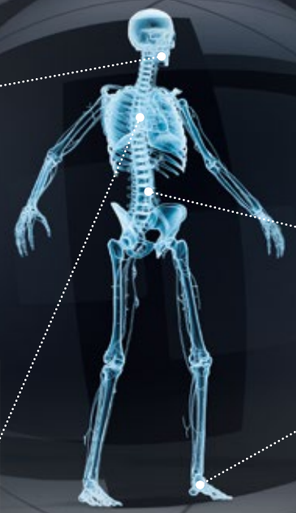

Orthopädie
Orthopedics

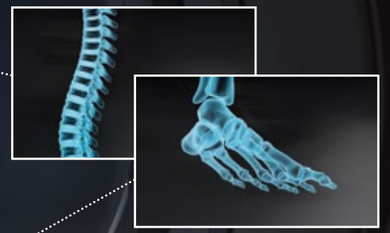

Endoskopie
Endoscopy

Wir fühlen uns in jeder Branche zuhause, in der man unsere Fertigungstechnik benötigt. Unser Team bringt langjährige Erfahrungen aus den verschiedensten Branchen wie Medizintechnik, Sensor- und Lasertechnik, Optoelektronik und Luft- und Raumfahrt mit. Dort schätzt man unsere hohen Qualitätsansprüche und unsere Fertigungskompetenzen.

Egal, ob Sie hochwertige Wirbelsäulenimplantate, Dental-Implantate mit Aufbauten, Eindrehinstrumente, Gehäuse, Grundkörper, Griffe, Verbindungsstücke oder sonstige medizinische und nichtmedizinische Bauteile in Feinwerktechnik-Verfahren benötigen, wir fertigen für Sie maßgeschneidert.

We feel at home wherever there is a need for our production engineering. Our team has many years of experience in many varied fields including medical engineering, sensor and laser technology, opto-electronics and aerospace. Customers in all these fields appreciate our demanding quality standards and high level of production expertise.

Using precision engineering, we produce customised high quality spinal implants, dental implant, with abutments, screwing instruments, housings, basic bodies, handles, connectors or other medical and non-medical components for you.

PRÄZISION, DIE BEI 0,001 MM BEGINNT

PRECISION, STARTING AT 0.001 MM

UNSERE DENTAL-IMPLANTATE UND INSTRUMENTE

OUR DENTAL IMPLANTS AND INSTRUMENTS

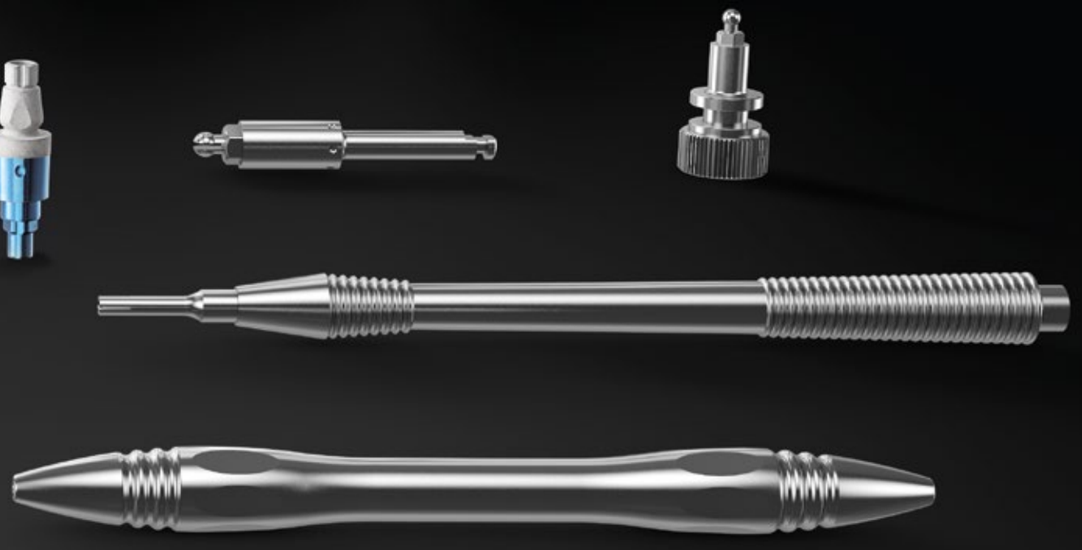

EXAKT, ZUVERLÄSSIG UND BESTÄNDIG

EXACT, RELIABLE AND RESISTANT

UNSERE PRODUKTE FÜR DIE MEDIZINTECHNIK & ENDOSKOPIE

OUR PRODUCTS FOR MEDICAL TECHNOLOGY & ENDOSCOPY

UNSERE HOCHWERTIGEN KOMPONENTEN

OUR HIGH QUALITY COMPONENTS

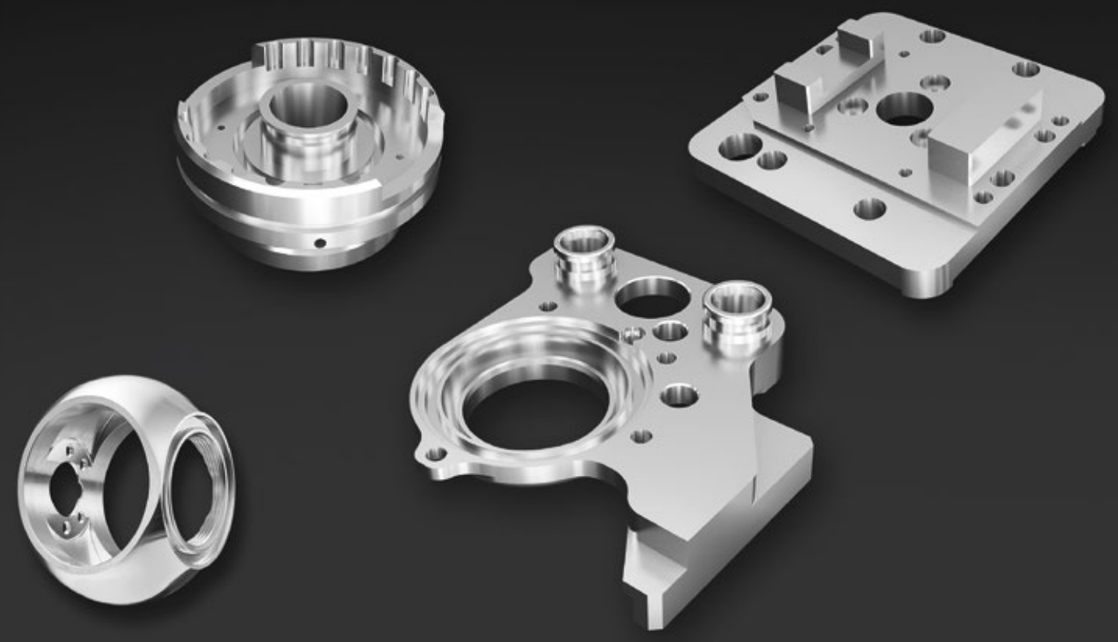

FÜR DIE OPTOELEKTRONIK, SENSOR- & LASERTECHNIK

FOR OPTOELECTRONICS, SENSOR AND LASER TECHNOLOGY

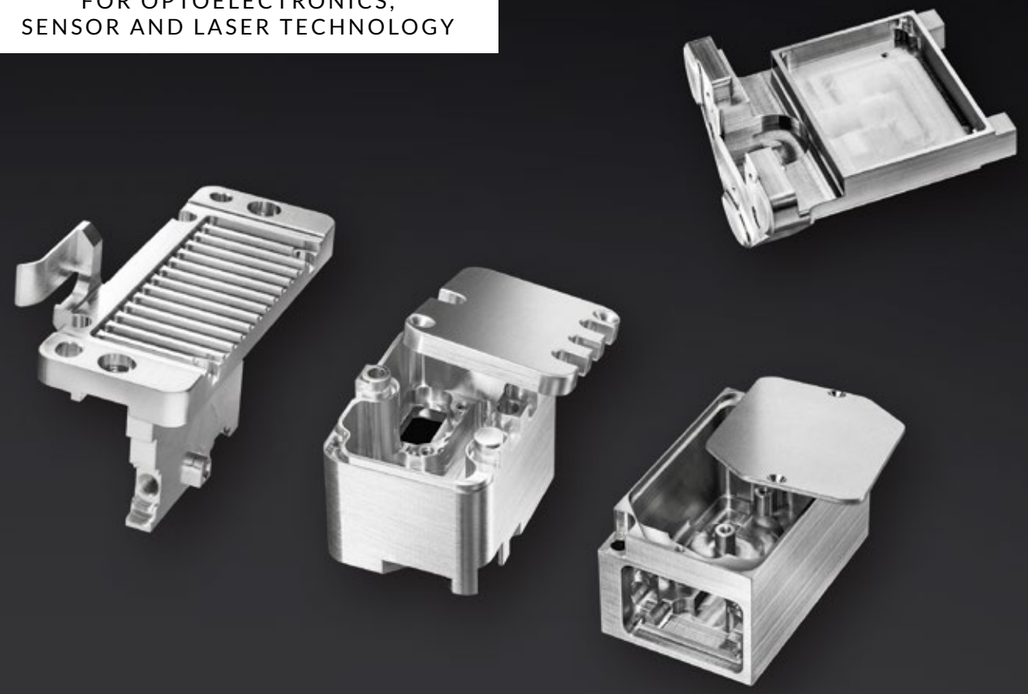

CNC-Technik GmbH

KSP CNC-Technik GmbH

Josef-Beyerle-Straße 14

71263 Weil der Stadt

Telefon: +49 7033 69203-0

Telefax: +49 7033 69203-20

E-Mail: info@ksp-cnc.de

WWW.KSP-CNC.DE